東京都三多摩少年野球協会

2026年　秋季大会　決勝トーナメント表

1部　6年生以下の部

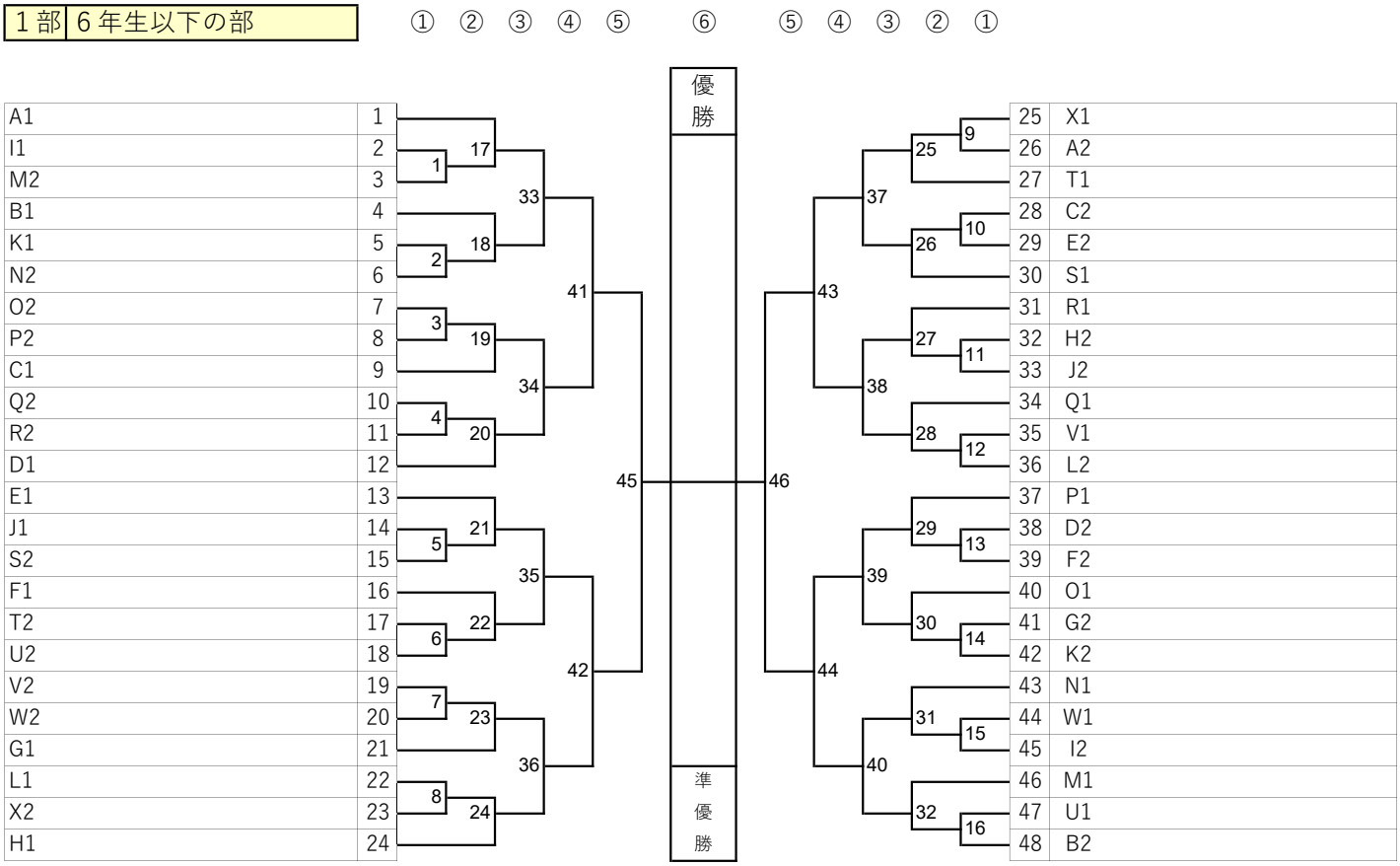

2部　5年生以下の部

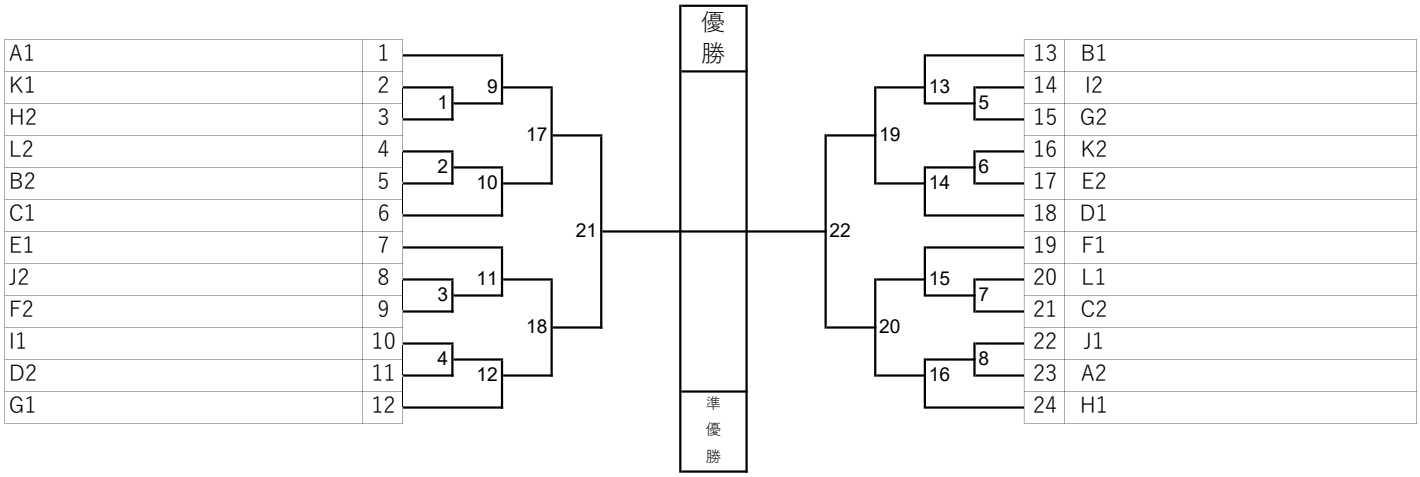
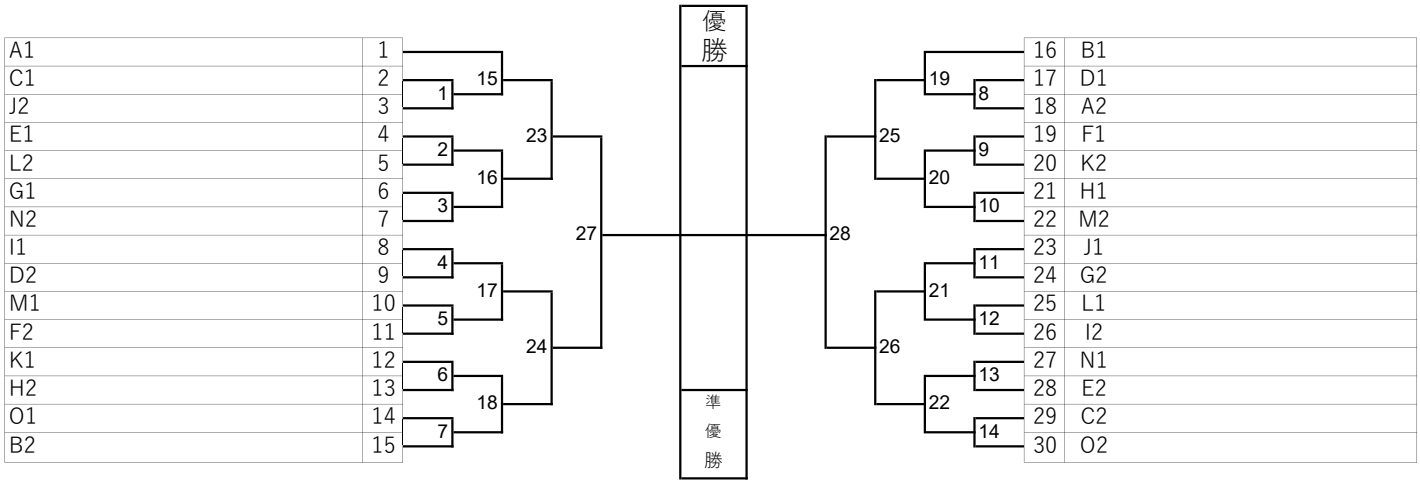
3部　4年生以下の部